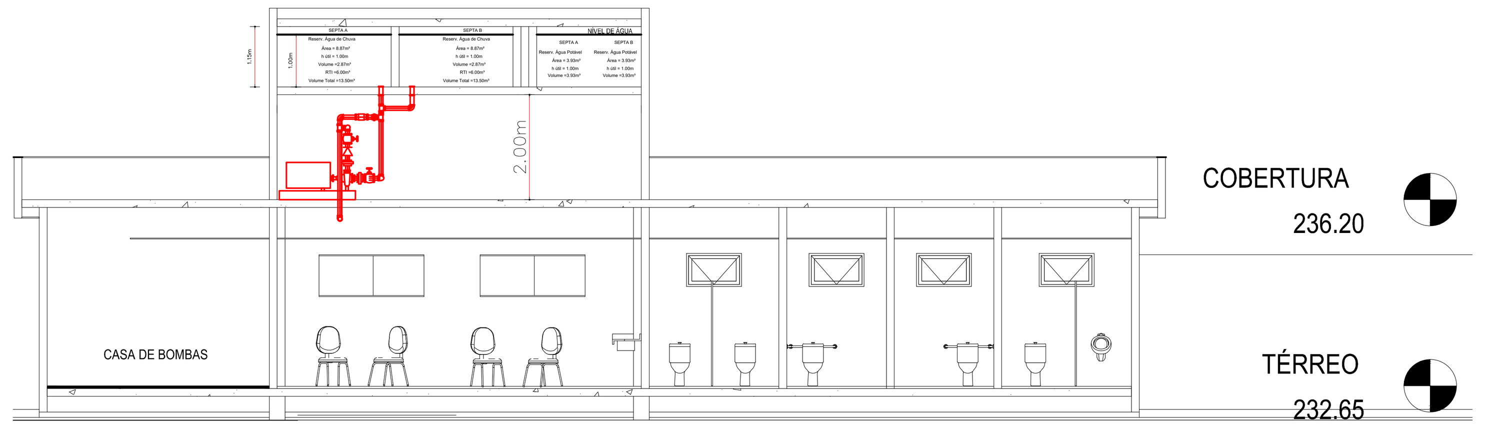

CORTE
REDE DE HIDRANTES E EXTINTORES
ESC:1/100

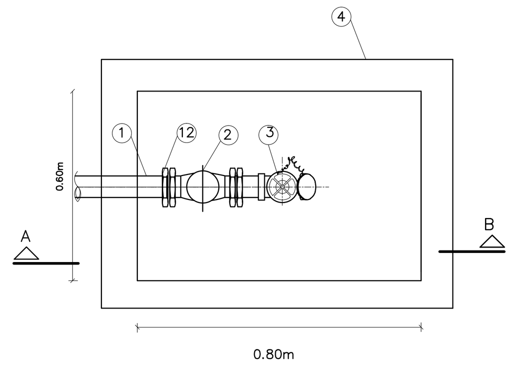

PLANTA BAIXA

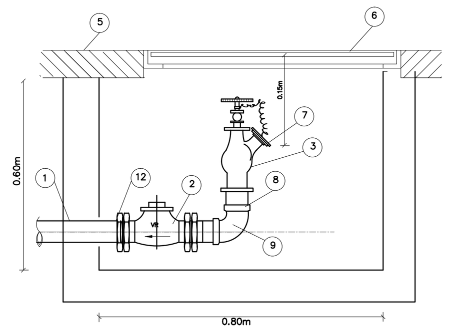

CORTE AB
DETALHE – HIDRANTE DE PASSEIO
SEM ESCALA

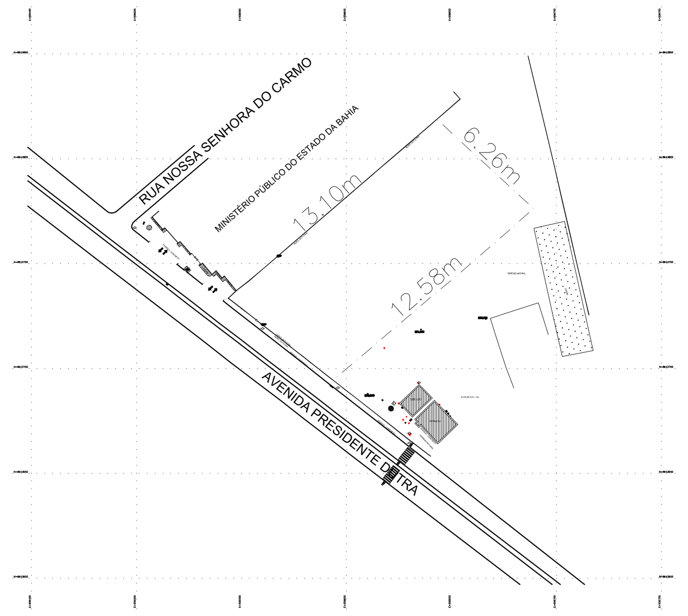

LOCALIZAÇÃO
REDE DE HIDRANTES E EXTINTORES
ESC:1/250

LEGENDA – HIDRANTE DE RECALQUE:

1 – TUBO F. GALVANIZADO ø2.1/2"
2 – VÁLVULA DE RETENÇÃO HORIZONTAL ø2.1/2"
3 – VÁLVULA ANGULAR GLOBO 45° ø2.1/2" NO PASSEIO
4 – CAIXA EM ALVENARIA 0,80mX0,60mx0,60m (CxLxP) (DIMENSÕES INTERNAS)
5 – PISO DO PASSEIO
6 – TAMPA ARTICULADA EM FERRO FUNDIDO, 40X60CM IDENTIFICADA PELA PARAVRA "HIDRANTE"
7 – TAMPÃO CEGO TIPO STOR2 ø2.1/2" COM CORRENTE
8 – NIPLE DUPLO GALVANIZADO ø2.1/2"
9 – COTOVELO GALVANIZADO 90° ø2.1/2"
12 – FLANGE DE FERRO GALVANIZADO 2.1/2"

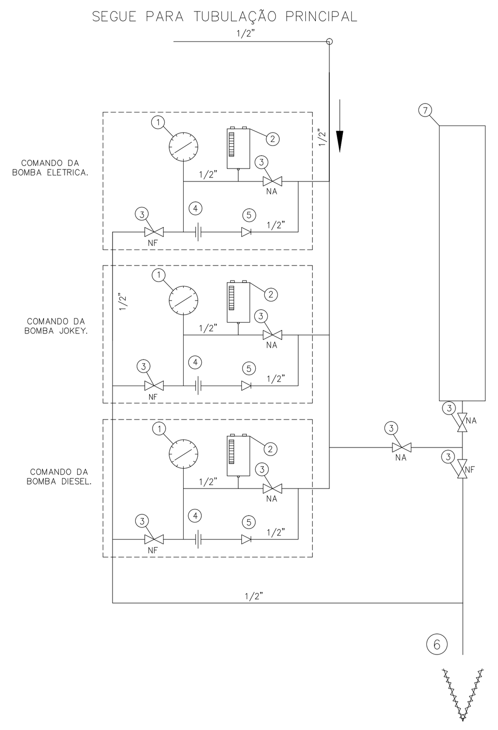

LEGENDA

1) MANÔMETRO
2) PRESSOSTATO (VAI P/ PAINEL DA BOMBA
3) VÁLVULA GLOBO
4) UNIÃO ASSENTO CÔNICO
5) VÁLVULA DE RETENÇÃO
6) DRENO
7) CILINDRO DE PRESSÃO 1200mmX15mm

NOTAS:
NA – NORMALMENTE ABERTA
NF – NORMALMENTE FECHADA

CAVALETE DE PRESSURIZAÇÃO DAS BOMBAS

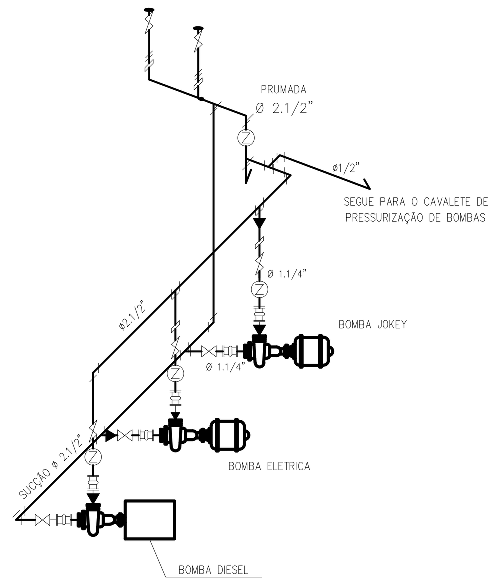

CASA DE BOMBAS
ISOMÉTRICO

LEGENDA:

1 – MOTO BOMBA
2 – BASE DE CONCRETO H=20CM
3 – REDUÇÃO PARA BOCAL DA BOMBA
4 – JUNTA DE EXPANSÃO
5 – VÁLVULA GAVETA
6 – VÁLVULA DE RETENÇÃO VERTICAL
7 – TUBULAÇÃO DE SUCÇÃO – Ø–2.1/2"
8 – TUBULAÇÃO DE RECALQUE – Ø–2.1/2"

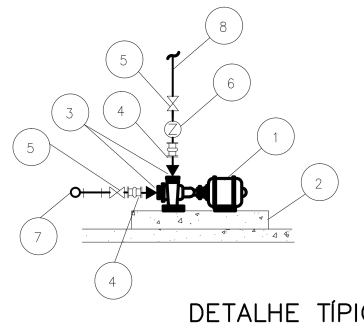

DETALHE TÍPICO – BOMBA

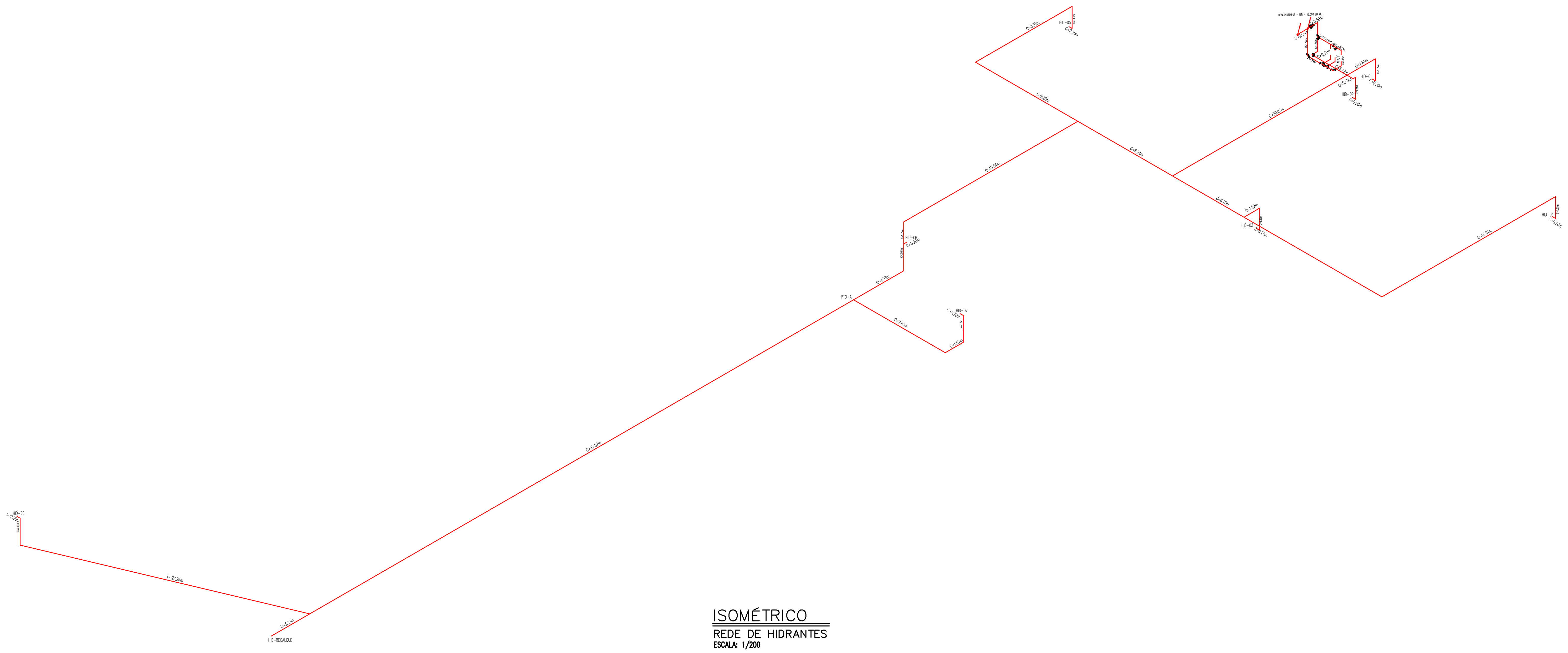

ISOMÉTRICO
REDE DE HIDRANTES
ESCALA: 1/200

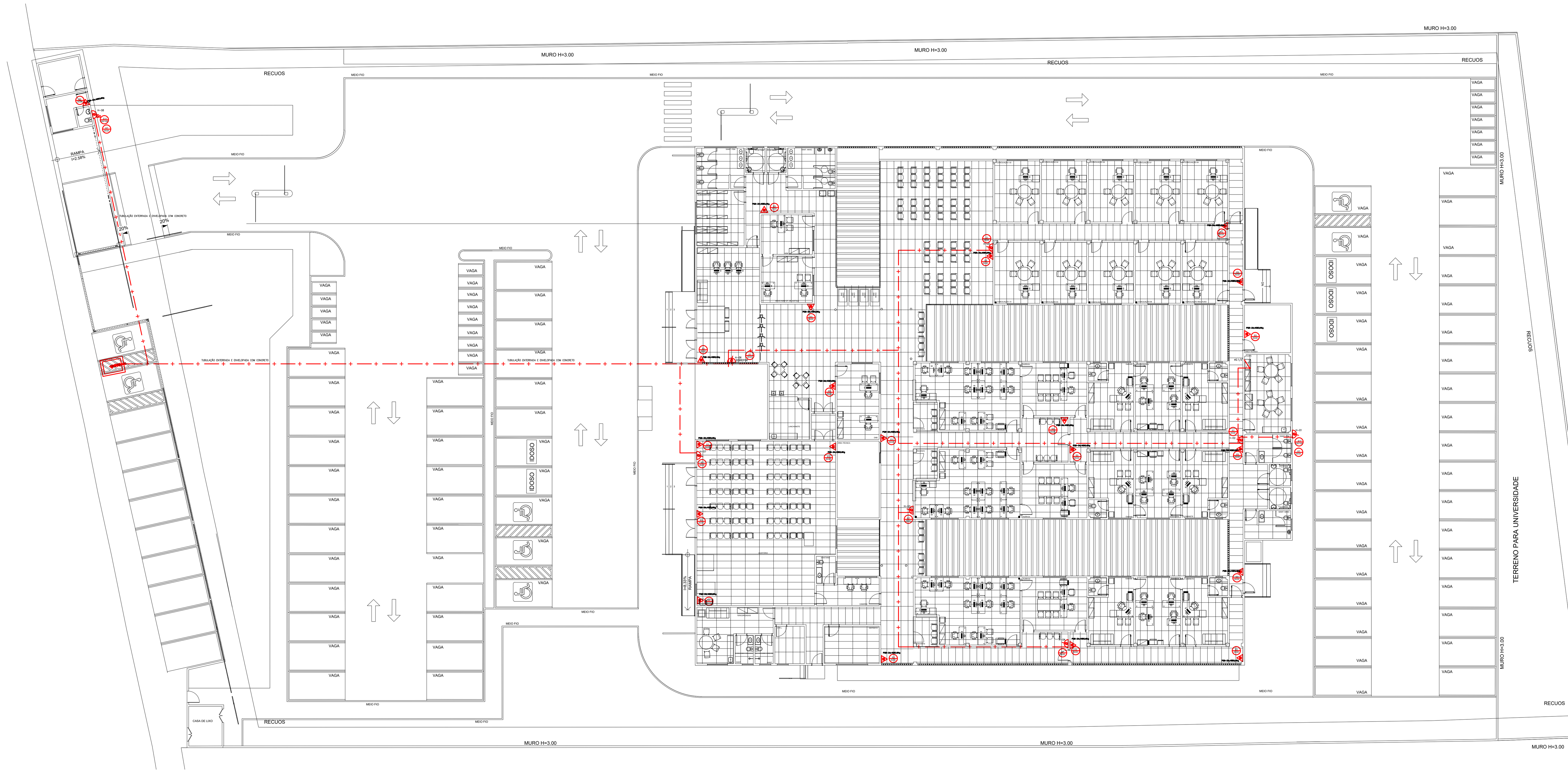

SITUAÇÃO
REDE DE HIDRANTES E EXTINTORES
ESC:1/250

SIMBOLOGIA

- CAIXA DE HIDRANTE COMPLETA COM SINALIZAÇÃO
- CAIXA DE HIDRATNE COMPLETA COM UMA MAGUEIRA DE ø1.1/2" E TRÊS MANGUERIAS DE ø2.1/2" COM SINALIZAÇÃO
- TUBULAÇÃO FERRO GALVANIZADO PESADO DE ø2.1/2" CONFORME NBE 5880
- PORTA CORTA-FOGO P-90
- EXTINTOR DE PÓ QUÍMICO ABC 6Kg – CAPACIDADE EXTINTORA 3-A;40BC COM SINALIZAÇÃO
- EXTINTOR DE ÁGUA PRESSURIZADA 10LTS – CAPACIDADE EXTINTORA 5-A COM SINALIZAÇÃO
- EXTINTOR DE CO2 6Kg – CAPACIDADE EXTINTORA 5-BC COM SINALIZAÇÃO

NOTAS:

1 – É IMPRESCINDÍVEL A LEITURA DO MEMORIAL DESCRITIVO E ESPECIFICAÇÕES TÉCNICAS PARA PERFEITA EXECUÇÃO DOS SERVIÇOS

2 – ONDE NÃO HOUVER INDICAÇÃO O TUBO SER DE 2.½ ".

3 – AS INSTALAÇÕES DE SEGURANÇA DEVERÃO OBEDECER AS NORMAS TÉCNICAS BRASILEIRAS.

4 – OS ABRIGOS INTERNOS DE MANGUEIRA DEVERÃO CONTAR COM DOIS LANCES DE MANGUEIRA ø1.½" COM ADAPTADOR STORZ DE ø1.½"; UM ESGUICHO DE JATO REGULÁVEL E DUAS CHAVES STORZ DE ø1.1/2".

5 – OS ABRIGOS EXTERNOS DE MANGUEIRA DEVERÃO CONTAR COM UM LANCE DE MANGUEIRA ø1.½" E TRÊS LANCES DE MANGUEIRA DE ø2.½" COM REDUÇÃO, ADAPTADOR STORZ DE ø1.½"; UM ESGUICHO DE JATO REGULÁVEL E DUAS CHAVES STORZ PARA AS DUAS BITOLAS.

5 – OS SUPORTES DEVEM ATENDER AOS REQUISITOS DO ITEM 5.10.2 E ESPAÇAMENTO DE ACORDO COM A TABELA 5 DA NBR 10.897.

6– AS DERIVAÇÕES E ESTREMIDADES DAS TUBULAÇÕES DE PBA DEVEM SER RIGOROSAMENTE ANCORADAS

ENG. MARCO GIMENES
CREA – 63.390-SP

	05		
	04		
	03		
REVISÃO	02		
EMISSÃO INICIAL	01	19/04/2021	EMISSÃO INICIAL PARA REFORMA
		FASE	PROJETO EXECUTIVO

TRIBUNAL DE JUSTIÇA DO ESTADO DA BAHIA
SEAD - SECRETARIA DE ADMINISTRAÇÃO
DEA - DIRETORIA DE ENGENHARIA ARQUITETURA
CPROJ – COORDENAÇÃO DE PROJETOS ARQUITETÔNICOS

UNIDADE: JUIZADO ESPECIAL DE FEIRA DE SANTANA
PROJETO: SEGURANÇA
ENDEREÇO: AV. PRESIDENTE DUTRA, S/ Nº, SANTA MÔNICA, FEIRA DE SANTANA, BAHIA, CEP: 44.076-160
PR.Nº: PCI-03/04
PRANCHA: REDE DE HIDRANTES E EXTINTORES

PROJETO	REGISTRO NACIONAL CREA/CAU	REGISTRO REGIONAL
ENG. MARCO GIMENES	260369593-2	6583BA
ENGA. MÔNICA SILVA	050264419-2	23379/D BA
ENGA. FABIANA GIMENES	051864544-4	3000089450BA
ARQ. EDUARDO CASTRO	A146740-9	

ARQUIVO: TJBA_JEFS_PCI_PL_PE-02_03-04_ R0.dwg
DATA: 19/04/2021
ESCALA: INDICADA
ENDEREÇO ARQUIVO: E:\PROJETOS\JUIZADO FEIRA DE SANTANA\JUIZADO FEIRA DE SANTANA\PROJETO\DESENHOS\DWG

DESENVOLVIMENTO
Senemig Engenharia
REGISTRO CREA / CAU: 128180-BA / 29823-9

Senemig Engenharia
AV. LUIZ TARQUÍNIO PONTES, 1.904, SALA 01-A, PITANGUEIRAS
CEP. 42.701-450 – LAURO DE FREITAS – BA
TEL.: (71) 3289-9350 – e-mail: senemig@senemig.com.br

FORMATO: A1+20(1210X594mm)